Barifill HRS

Llenadora isobárica

KOSME

Llenadora isobárica – Barifill HRS

- La nueva línea de llenadoras Barifill representa un perfecto ejemplo de la investigación y conocimiento de KOSME para garantizar la máxima calidad y fiabilidad en cualquier tipo de situación.
- Proyectada para racionalizar el proceso de producción, destacase por la avanzada tecnología concentrada en dimensiones limitadas.
- Las válvulas de llenado especiales permiten un ciclo de trabajo rápido y sin espuma, salvaguardando la integridad del producto.

Detalles técnicos

01 - Resguardos de seguridad
02 - Mesa inclinada
03 - Cinta transportadora
04 - Tornillo sinfín distanciador de entrada
05 - Torre di risciacquatura
06 - Tornillo sinfín de transferencia
07 - Giostra di riempimento
08 - Estrella de transferencia
09 - Torreta de taponado
10 - Estrella de salida de la taponadora
11 - touch screen

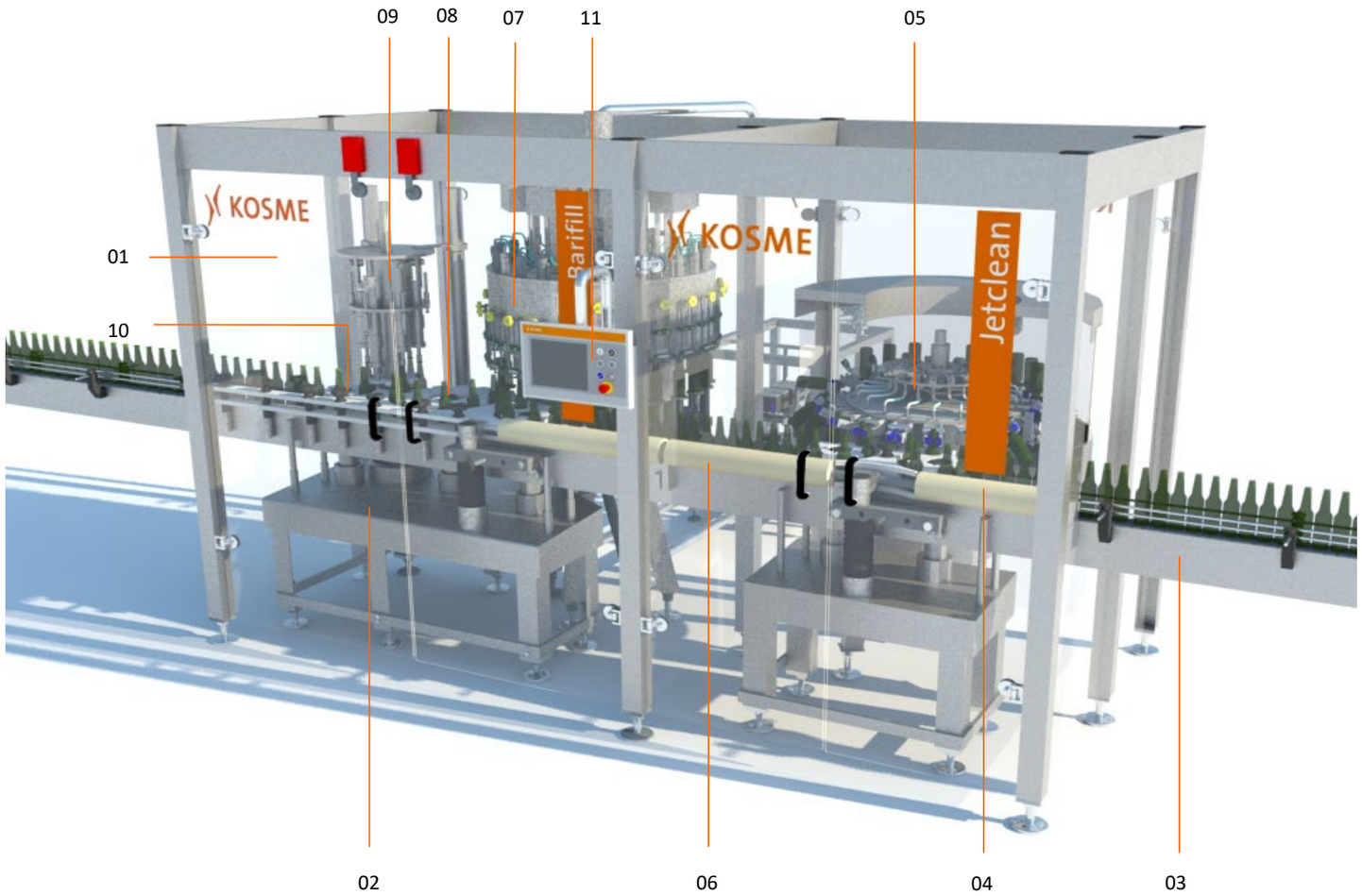

Mesa inclinada (Table-Tec)

- Con el objetivo de evitar la formación de restaño de líquidos en la base de la máquina, Kosme utiliza una mesa con estructura similar a la de una cubierta a varias aguas, con superficies inclinadas que mejora el flujo autónomo de los residuos de producto garantizando la seguridad microbiológica de la zona de la llenadora.

Tornillo sinfín distanciador de entrada

- La entrada de los recipientes se regula a través del tronillo sinfín distanciador, que garantiza una entrada uniforme

Producto

- Alimentación de producto, gas, vacío y retorno del líquido de lavado por debajo.
- Ausencia de puntos en los cuales el producto se queda en depósito.
- Se puso la máxima atención en el manejo del producto para no modificar sus características originales.

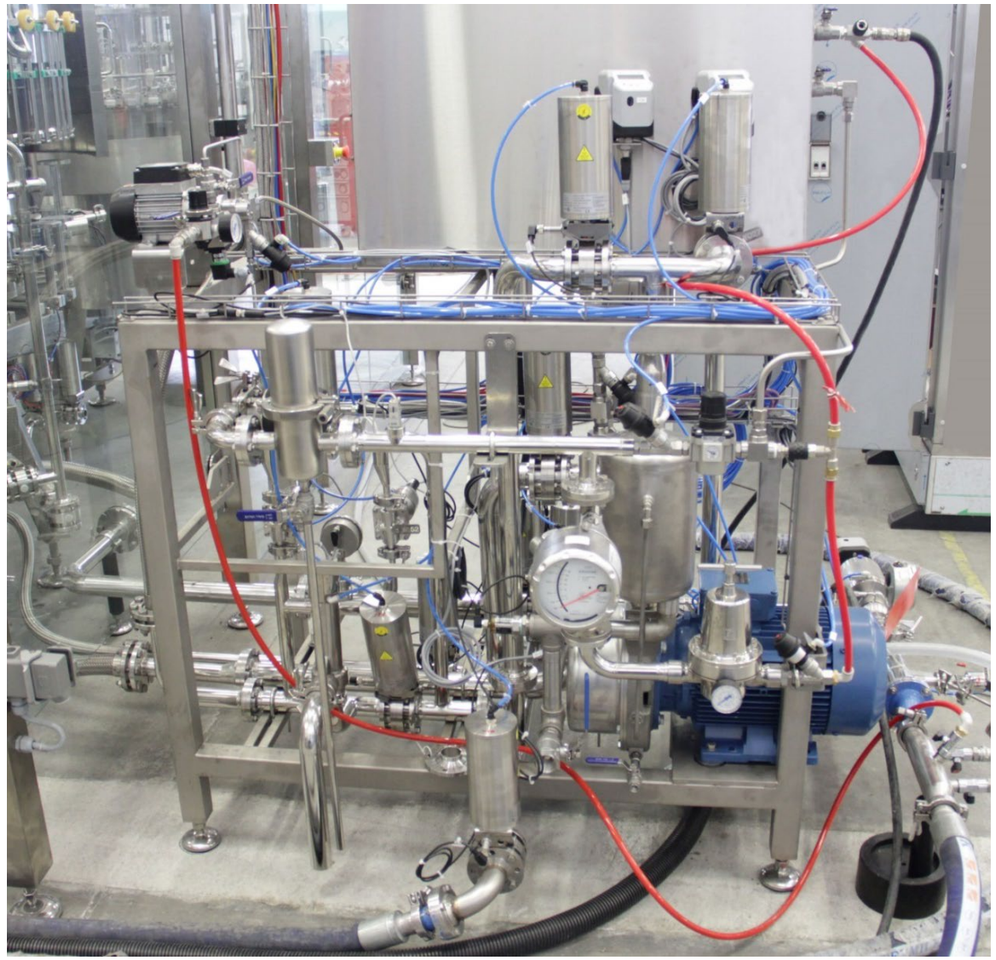

Grupo principal de válvulas

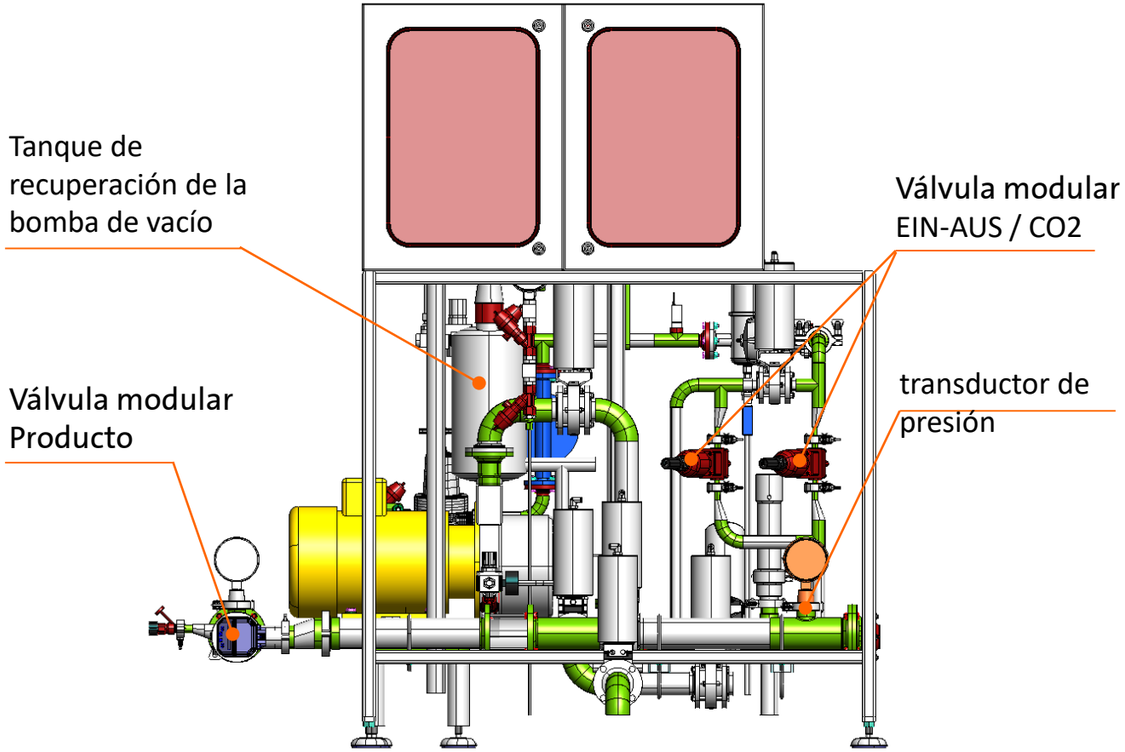

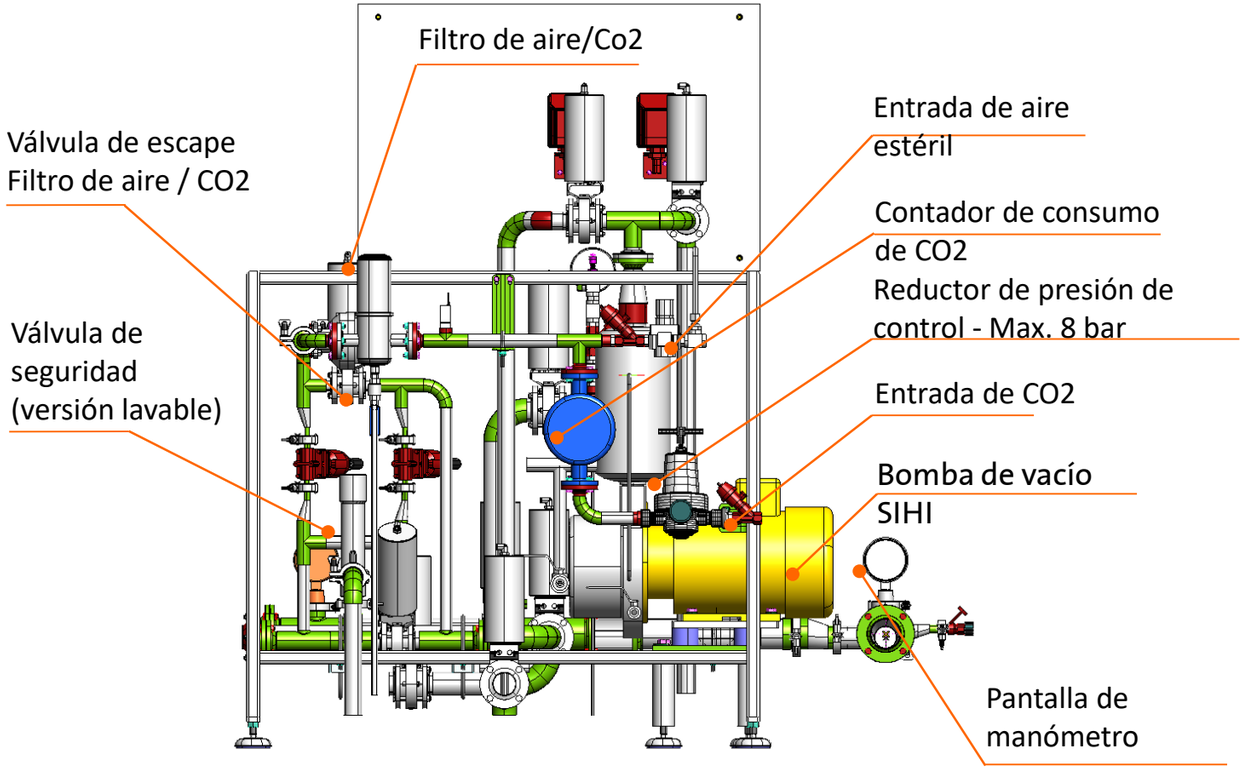

Grupo principal de válvulas

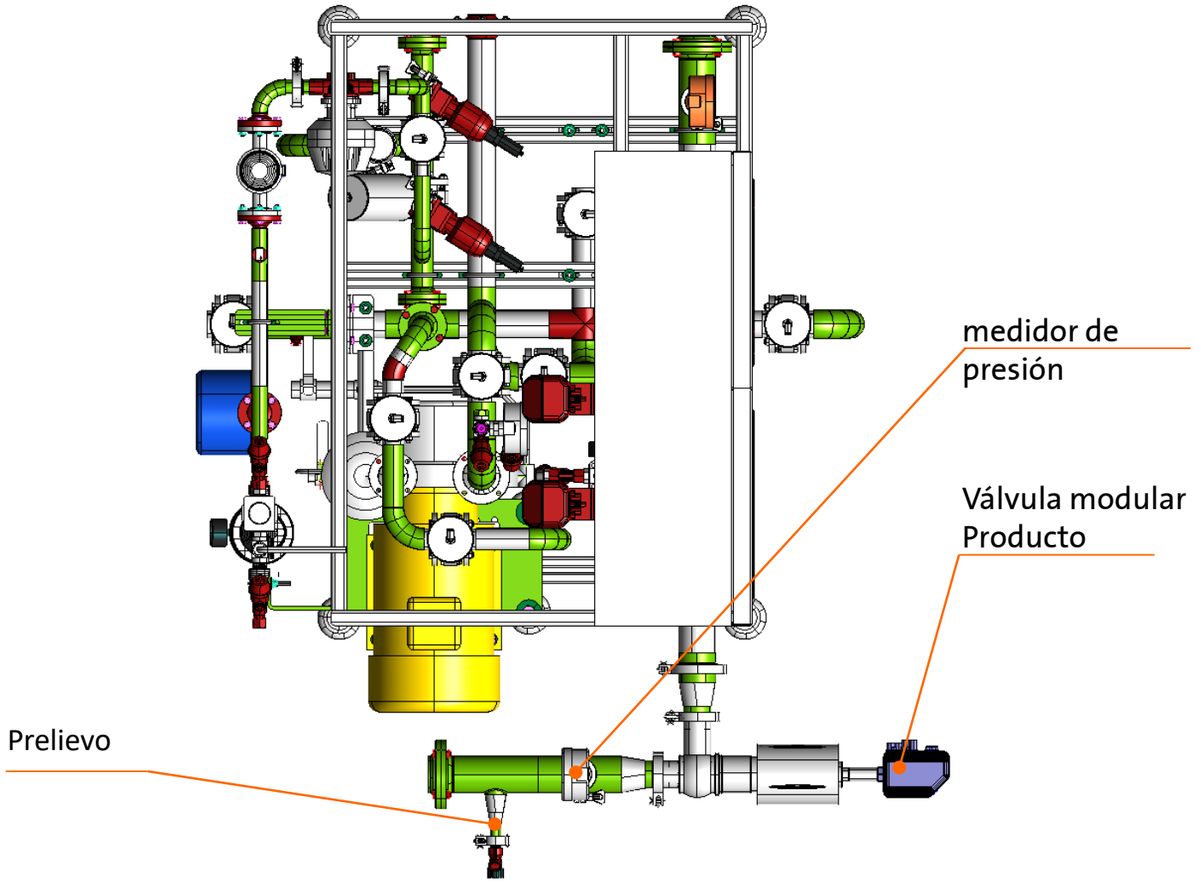

Torreta de enjuague

- Las pinzas de sujeción son de acero electropulido, con gomas de contacto presionadas y moldeadas.
- Juntas y piezas de plástico en contacto con el líquido de proceso de material comprobadamente compatible con la industria alimentaria.

KOSME

Ciclo de funcionamiento de la enjuagadora

- Las botellas a enjuagar entran en el carrusel de la enjuagadora.
- Las pinzas de la enjuagadora se cierran alrededor del cuello de la botella.
- Las pinzas vuelcan gradualmente la botella durante la rotación del carrusel.
- Una boquilla inyecta el agua de enjuague en la botella. El agua es filtrada por el filtro esterilizador.
- El agua que sale de la botella es recogida en un canal y dirigida al tubo de descarga.
- Las pinzas vuelcan nuevamente la botella y la meten nuevamente en la posición inicial.
- En seguida la botella enjuagada es cedida (con el cuello hacia arriba) a la estrella de salida y posicionada sobre la cinta transportadora de salida.

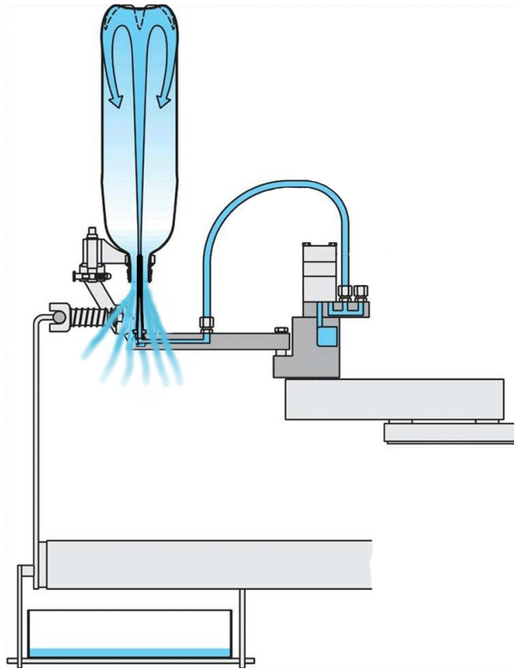

Torreta de llenado

- Las válvulas de llenado especiales, de acero AISI 316 electropulido, son proyectadas para garantizar un perfecto llenado y favorecen un rápido ciclo de producción sin espuma.
- Las válvulas de llenado garantizan una total higiene.
- El acero electropulido presenta una mayor resistencia a la corrosión, salvaguardando la integridad del producto.

Válvulas VKPV (10055K)

- 00. Posición básica (zona de entrada de recipientes)
- 01. 1ª Preevacuación
- 02. Inyección de gas inerte / CO2
- 03. 2ª Preevacuación
- 04. Presurización
- 05. Llenado del producto
- 06. Fin del llenado
- 07. Descompresión (Ventilaciór
- 08. Salida de recipientes

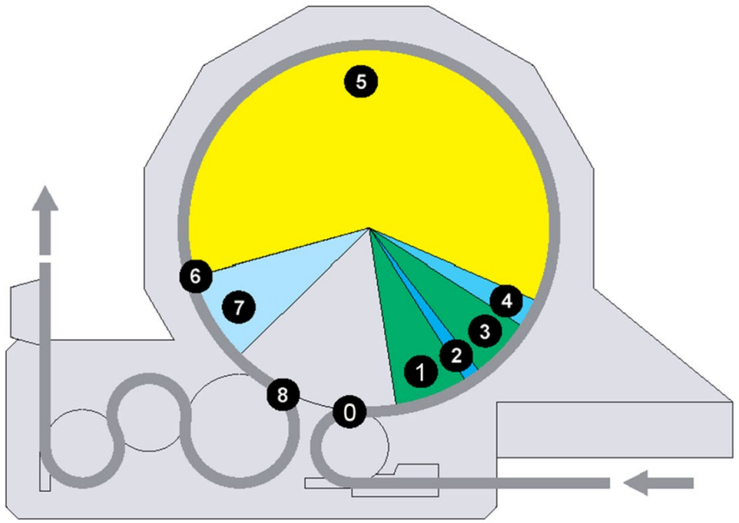

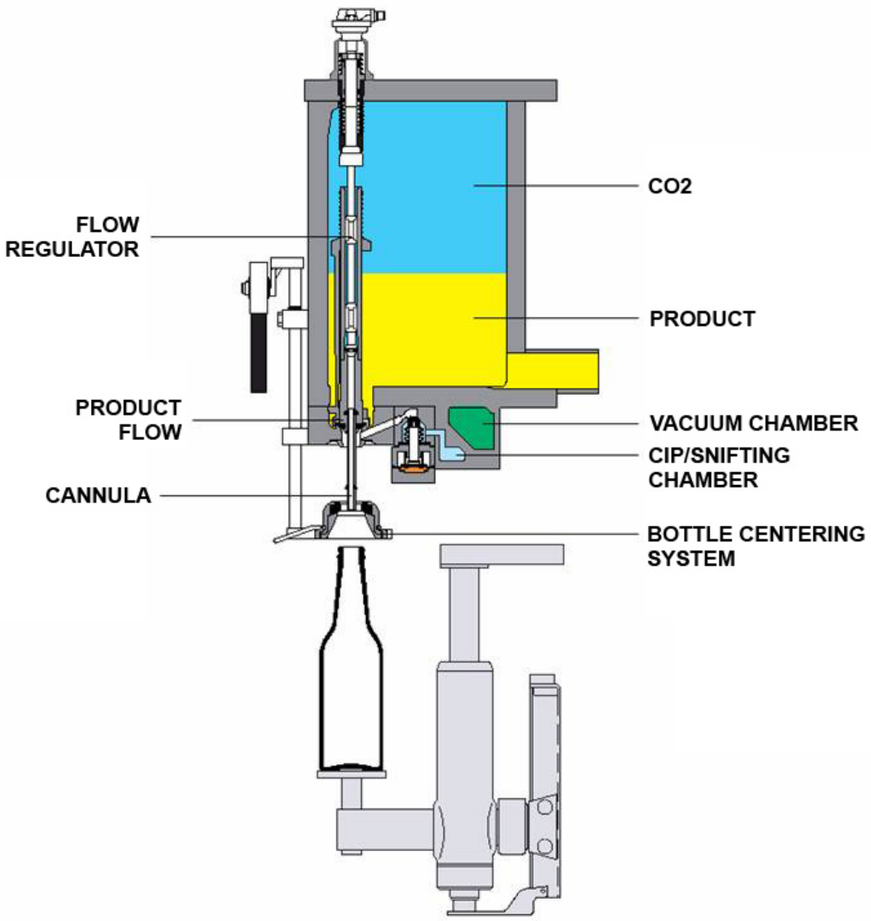

Torretas de taponado

- Todas las nuestras llenadoras pueden ser combinadas con varias torretas de taponado para cubrir todas las posibles aplicaciones.
- La nueva configuración modular permite la fácil combinación de varias torretas de taponado diferentes.
- Posibilidad de torretas completamente fabricadas de acero inoxidable AISI 304 (versión lavable).

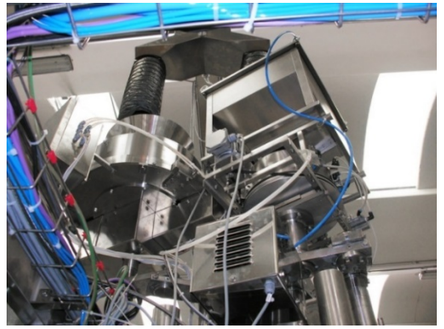

Interfaz de usuario (MMS)

– La pantalla táctil de 18" guía al usuario a través de una serie de menús fáciles de usar para acceder a todas las funciones de control del proceso: velocidad de llenado, tiempos de cambio de formato, ajustes de temperatura y concentración, nivel de saturación de CO2, presión, concentrado y proporción de mezcla de agua.

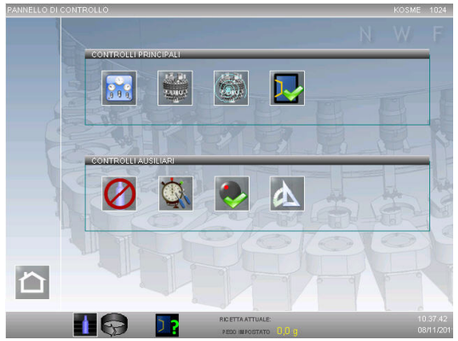

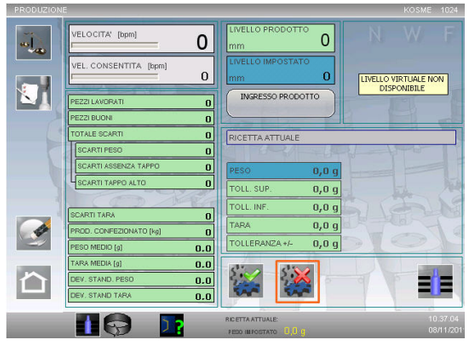

KOSME

Ventajas

- Llenadora de nivel VKP con funciones de válvula de llenado con control neumático.
- Componentes de la llenadora de estándar Krones y competitividad de los precios en comparación con la concurrencia en aumento en la gama de baja producción.
- Sistema compacto para ahorro de espacio.
- Rapidez de instalación y pruebas finales gracias a la base modular.
- Composición de monobloque llenadora/taponadora con especificaciones definidas con precisión.
- Un o más sistemas de taponado: de corona, de rosca, de corcho.
- Partes en contacto con el producto de AISI 304.
- Máquina con optimización tanto higiénica como microbiológica.
- Design higiénico para la mesa: roof-table.
- Flujo de agua para el carrusel de la llenadora y mesa con elementos de movimiento y de cierre.
- Grupo de válvulas compacto. Posibilidad, a petición, de la gestión de los procesos (producción, CIP), desde el panel.
- Utilización ideal y garantía de varias combinaciones (botella/producto).

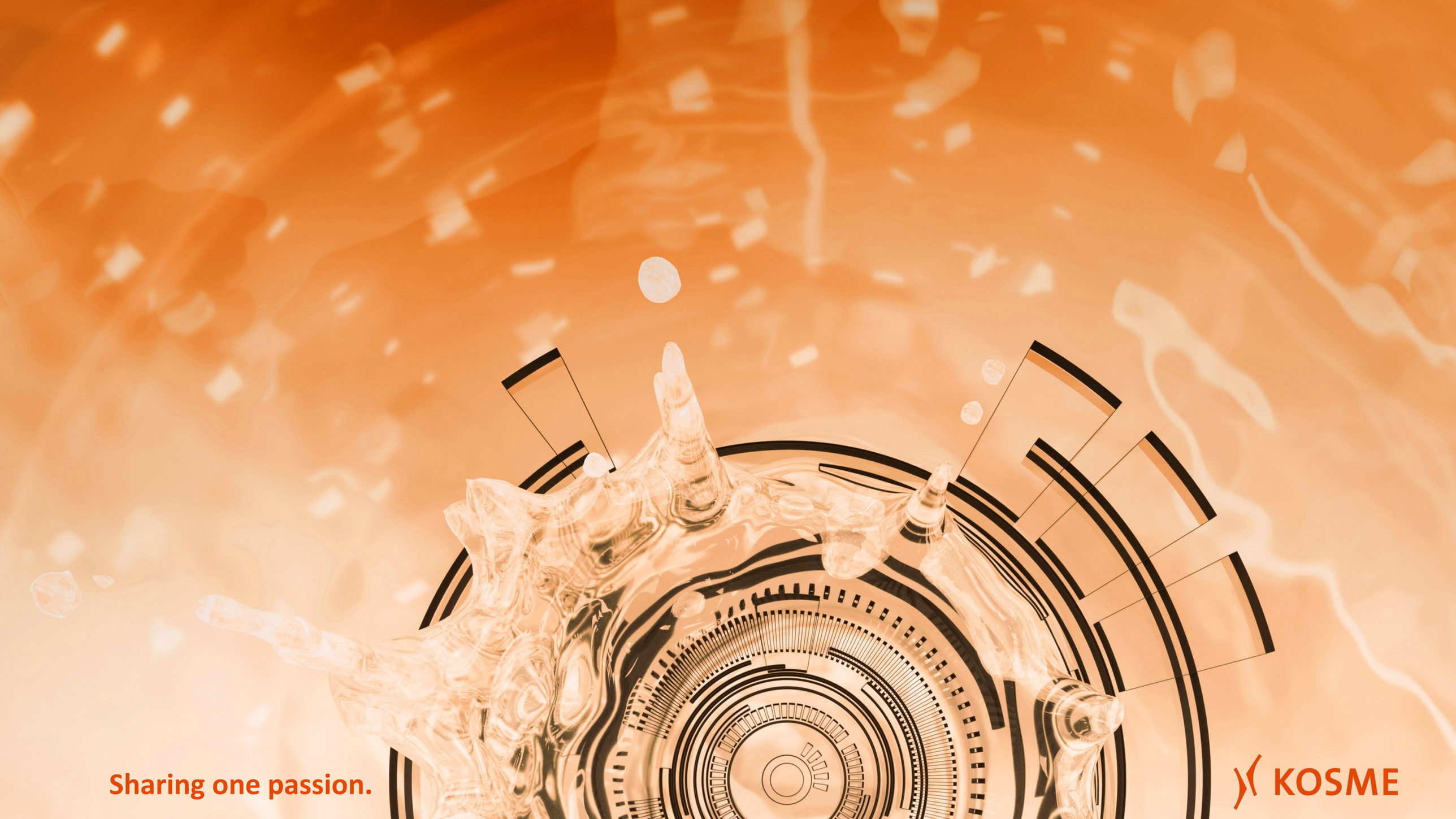

Sharing one passion.

KOSME